Nikon MB-E5700

Jp バッテリーパック 使用説明書

En Battery Pack Instruction Manual

De Batterie-Handgriff Bedienungsanleitung

Fr Alimentation Notice d'utilisation

Es Pack de Baterías Manual de Instrucciones

Nl Battery Pack Gebruikshandleiding

It Alimentatore/Portabatterie Manuale Istruzioni

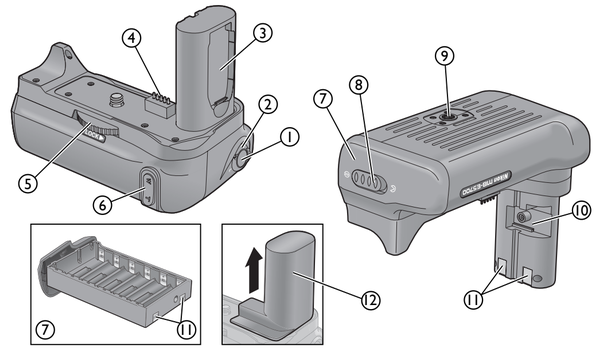

図1/Figure 1/Abbildung 1/Figure 1/Figura 1/Figuur 1/Figura 1

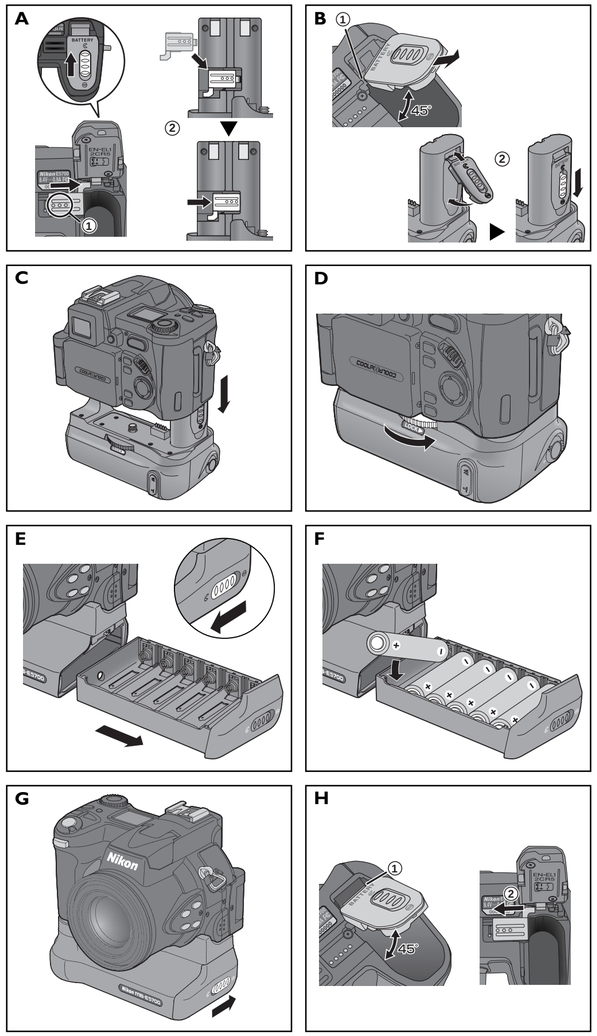

図2/Figure 2/Abbildung 2/Figure 2/Figura 2/Figuur 2/Figura 2

日本語

このたびはCOOLPIX5700用バッテリーパックMB-E5700をお買い上げいただきありがとうございます。MB-E5700は、COOLPIX5700に装着すると、単3形電池（アルカリ乾電池、リチウム電池、ニカド電池、ニッケル水素電池、各6本）を使用することができます。また、縦位置での撮影に操作しやすい縦位置シャッターボタンとズームボタンを搭載しています。

ご使用の前に、本書およびCOOLPIX5700の使用説明書をよくお読みください。

安全上のご注意

ご使用の前に「安全上のご注意」をよくお読みの上、正しくお使いください。

この「安全上のご注意」は製品を安全に正しく使用していただき、あなたや他の人々への危害や財産への損害を未然に防止するために、重要な内容を記載しています。

お読みになった後は、お使いになる方がいつでも見られるところに必ず保管してください。

表示と意味は次のようになっています。

⚠ 危険	この表示を無視して、誤った取り扱いをすると、人が死亡または重傷を負う可能性が高いと想定される内容を示しています。
⚠ 警告	この表示を無視して、誤った取り扱いをすると、人が死亡または重傷を負う可能性が想定される内容を示しています。
⚠ 注意	この表示を無視して、誤った取り扱いをすると、人が傷害を負う可能性が想定される内容および物的損害の発生が想定される内容を示しています。

お守りいただく内容の種類を、次の絵表示で区分し、説明しています。

絵表示の例

△ 記号は、注意（警告を含む）を促す内容を告げるものです。図の中や近くに具体的な注意内容（左図の場合は感電注意）が描かれています。

⃠ 記号は、禁止（してはいけないこと）の行為を告げるものです。図の中や近くに具体的な禁止内容（左図の場合は分解禁止）が描かれています。

● 記号は、行為を強制すること（必ずすること）を告げるものです。図の中や近くに具体的な強制内容（左図の場合は電池を抜く）が描かれています。

⚠ 警告（バッテリーパックについて）

- 警告 電源接点（図1-⑪）をショートさせないこと
  液漏れ、発熱、破裂の原因となります。
- 警告 電池を入れた電池ホルダの接点をショートさせないこと
  液漏れ、発熱、破裂の原因となります。
- 分解禁止 分解したり、修理・改造をしないこと
  感電したり、異常動作をしてケガの原因となります。
- 接触禁止 落下などによって破損し、内部が露出したときは、露出部に手を触れないこと
  感電したり、破損部でケガの原因となります。
  すぐに修理依頼を 電池を抜いて、販売店または当社サービス部門に修理を依頼してください。
- 電池を抜く すぐに修理依頼を 熱くなる、煙が出る、焦げ臭いなどの異常時は、速やかに電池を抜くこと
  そのまま使用すると火災、やけどの原因となります。電池を抜く際、やけどに十分注意してください。
  電池を抜いて、販売店または当社サービス部門に修理を依頼してください。
- 水かけ禁止 水につけたり、水をかけたり、雨にぬらしたりしないこと
  発火したり、感電の原因となります。
- 使用禁止 引火・爆発のおそれのある場所では使用しないこと
  プロパンガス、ガソリンなどの引火性ガスや粉塵の発生する場所で使用すると爆発や火災の原因となります。
- 放置禁止 幼児の口に入る小さな付属品は、幼児の手の届かないところに置くこと
  幼児の飲み込みの原因となります。
  万一飲み込んだ場合は直ちに医師にご相談ください。

⚠ 注意（バッテリーパックについて）

- 感電注意 ぬれた手でさわらないこと
  感電の原因となることがあります。
- 放置禁止 製品は幼児の手の届かない所に置くこと
  ケガの原因になることがあります。
- 移動注意 三脚に本製品とカメラを取り付けたまま移動しないこと
  転倒したりぶつけたりしてケガの原因になることがあります。

⚠ 警告（アルカリ乾電池／リチウム電池について）

- 禁止 電池を火に入れたり、加熱しないこと
  液漏れ、発熱、破裂の原因となります。
- 分解禁止 電池をショート、分解しないこと
  液漏れ、発熱、破裂の原因となります。
- 警告 電池に表示された警告・注意を守ること
  液漏れ、発熱、破裂の原因となります。
- 警告 使用説明書に表示された電池を使用すること
  液漏れ、発熱、破裂の原因となります。
- 禁止 新しい電池と使用した電池、種類やメーカーの異なる電池をまぜて使用しないこと
  液漏れ、発熱、破裂の原因となります。
- 保管注意 電池は幼児の手の届かないところに置くこと
  幼児の飲み込みの原因となります。
  万一飲み込んだ場合は直ちに医師にご相談ください。
- 警告 電池の「+」と「−」の向きをまちがえないようにすること
  液漏れ、発熱、破裂の原因となります。
- 水かけ禁止 水につけたり、濡らさないこと
  液漏れ、発熱の原因となります。
- 禁止 充電式電池以外は充電しないこと
  液漏れ、発熱の原因となります。
- 電池を取る 使い切った電池はすぐに器具から取り出すこと
  液漏れ、発熱、破裂の原因となります。
- 警告 電池を廃棄するときは、テープなどで接点部を絶縁すること
  他の金属と接触すると、発熱、破裂、発火の原因となります。
  お住まいの自治体の規則に従って正しく廃棄してください。

⚠ 危険（ニカド電池／ニッケル水素電池について）

- 禁止 電池を火に入れたり、加熱しないこと
  液漏れ、発熱、破裂の原因となります。
- 分解禁止 電池をショート、分解しないこと
  液漏れ、発熱、破裂の原因となります。
- 禁止 新しい電池と使用した電池、種類やメーカーの異なる電池をまぜて使用しないこと
  液漏れ、発熱、破裂の原因となります。
- 警告 電池の「+」と「−」の向きをまちがえないようにすること
  液漏れ、発熱、破裂の原因となります。
- 危険 専用充電器を使用すること
  液漏れ、発熱、破裂の原因となります。
- 危険 ネックレス、ヘアピンなどの金属製のものと一緒に持ち運んだり保管しないこと
  液漏れ、発熱、破裂の原因となります。

⚠ 警告（ニカド電池／ニッケル水素電池について）

- 警告 使用説明書に表示された電池を使用すること
  液漏れ、発熱、破裂の原因となります。
- 保管注意 電池は幼児の手の届かないところに置くこと
  幼児の飲み込みの原因となります。
  万一飲み込んだ場合は直ちに医師にご相談ください。
- 水かけ禁止 水につけたり、濡らさないこと
  液漏れ、発熱の原因となります。
- 使用禁止 変色・変形、そのほか今までと異なることに気づいたときは使用しないこと
  液漏れ、発熱の原因となります。
- 警告 充電の際に所定の充電時間を超えても充電が完了しない場合には、充電をやめること
  液漏れ、発熱の原因となります。
- 警告 電池を廃棄するときは、テープなどで接点部を絶縁すること
  他の金属と接触すると、発熱、破裂、発火の原因となります。
  お住まいの自治体の規則に従って正しく廃棄してください。

本製品の使用上のご注意

- 本書に記載されていない機器は、接続しないでください。
- 本書に記載されていない電池は、使用しないでください。
- 金属製品などによりバッテリーパックの電源接点がショートするおそれがありますので、バッテリーパックを保管したり、持ち運ぶ場合は、付属の接点保護カバーを付けてください。
- 電池ホルダを単体で携帯する場合は、他の金属などとの接触によるショートを防ぐため、電池を取り出すか、または、ケースなどに収納してください。
- 万一、異常や不具合が起きたときは、すぐに使用を中止して販売店または当社サービス部門に修理を依頼してください。

各部名称（図1）

1	縦位置シャッターボタン	7	電池ホルダ
2	縦位置シャッターロックリング	8	電池ホルダ取り出しノブ
3	バッテリーカバーホルダ	9	三脚ネジ穴
4	信号接点	10	接点カバーホルダ
5	カメラ取り付けノブ	11	電源接点
6	ズームボタン	12	接点保護カバー

バッテリーパックの準備（図2）

■ 取り付け方

バッテリーパックを取り付ける前に、カメラ本体の電源がOFF（オフ）になっていること、およびバッテリーパックの縦位置シャッターロックリング（図1-②）がL側にセットされていることを確認してください。

1 MB-E5700の接点に装着されている接点保護カバーを取り外します（図1-⑫）。
- 取り外した接点保護カバーは、MB-E5700を使用しないときには必ずMB-E5700の電源接点に装着してください。

2 カメラの底面にあるバッテリーカバーを開け、①部分を押しながら矢印方向にスライドさせてバッテリーパック接点カバーを取り外し（図2A-①）、MB-E5700の接点カバーホルダにしっかりと押し込んで収納します（図2A-②）。
- カメラにバッテリーが入っている場合は、バッテリーパック接点カバーを取り外す前に、バッテリーを取り出してください。

3 バッテリーカバーを①側から斜め上方向（約45度）に引っ張って取り外し（図2B-①）、バッテリーカバーホルダに収納した後、バッテリーカバー開閉ノブを⊖側にスライドさせてロックします（図2B-②）。

重要！
- カメラのバッテリーパック接点カバーを装着した状態でバッテリーカバーを無理に外さないでください。破損の原因となります。
- 紛失を防ぐため、取り外したバッテリーパック接点カバーとバッテリーカバーは、それぞれ接点カバーホルダ・バッテリーカバーホルダに必ず収納してください。

4 バッテリーパックをカメラに装着します（図2C）。

5 カメラ取り付けノブを締めて取り付けます（図2D）。

取り外しは取り付けと逆の手順で行ってください。

重要！
- バッテリーパックをカメラに取り付けたり、取り外す場合は、カメラの電源を必ずOFF（オフ）にし、縦位置シャッターロックリングをL側にセットしてください。。
- バッテリーカバーをカメラに取り付けるときは、斜め上方向（約45度）の位置で、①側から挿入してください（図2H-①）。また、接点カバーは必ずバッテリーカバーを取り付けた後で装着してください（図2H-②）。
  詳しくはCOOLPIX5700の使用説明書をご覧ください。

■ 電池の入れ方（単3形電池を6本使用します）

電池を挿入する前に、カメラ本体の電源がOFF（オフ）になっていること、および縦位置シャッターロックリングがL側にセットされていることを確認してください。

1 バッテリーパック側面の電池ホルダ取り出しノブを⊖側にスライドさせて、電池ホルダを取り出します（図2E）。

2 +、−の表示通りに単3形電池6本をすべて同じ向きにして電池ホルダに挿入します（図2F）。

3 電池ホルダを収納し、電池ホルダ取り出しノブを⊖側にスライドさせてロックします（図2G）。

4 カメラの電源をON（オン）にして、カメラの表示パネルまたは液晶モニタでバッテリーの容量を確認します。

電池の取り外しは取り付けと逆の手順で行ってください。

重要！
- バッテリーパックを長時間使用しないときには、電池を取り出しておいてください。

縦位置シャッターボタンとズームボタン

バッテリーパックは縦位置シャッターボタンとズームボタンを搭載しています。これらの機能はカメラ本体と同様です。詳しくは、COOLPIX5700の使用説明書をご覧ください。

縦位置シャッターボタンにはロック機構がついています。縦位置シャッターを使用する場合は、ロックリングを•側に回転させて使用します。

縦位置シャッターロックリングは縦位置シャッターボタンのみのロック機構です。カメラの電源のON（オン）・OFF（オフ）はカメラ本体の電源スイッチで行ってください。

撮影時には、ズームボタンのWボタンで広角側に、Tボタンで望遠側にズームします。

簡易再生モード時または1コマ再生モード時には、Tボタンで拡大表示モードになり、Wボタンでサムネイルモードになります。

仕様

電源：	単3形電池（アルカリ乾電池、リチウム電池、ニカド電池、ニッケル水素電池、各6本）
連続撮影時間：	約2.3時間（単3形アルカリ乾電池使用時）
使用温度：	0～＋40℃
大きさ：	約115mm（幅）×71mm（奥行き）×90mm（高さ）
質量（重さ）：	約150g（電池を除く）

- 仕様、外観の一部を、改善のため予告なく変更することがあります。

English

Thank you for purchasing the Nikon MB-E5700 battery pack for use with Nikon COOLPIX5700 digital cameras. The MB-E5700 takes six LR6 (AA) batteries (alkaline, lithium, NiCad, or NiMH) and includes alternate shutter-release and zoom buttons to ease taking pictures in vertical-orientation.

Safety Precautions

To ensure proper operation, read this manual thoroughly before using this product. After reading, be sure to keep it where it can be seen by all those who use the product.

Precautions for Use

- Do not connect the battery pack to any device not mentioned in this manual.
- Do not use any other types of batteries than those recommended in this manual.
- Do not short the battery pack's power terminals with a metal object such as a necklace or keys. Shorting the power terminals could result in leakage, fire, explosion, or other damage to the batteries in the battery pack. Be sure to replace the battery pack contacts cover whenever the battery pack is not in use.
- When carrying the battery holder removed from the MB-E5700, remove its batteries or install it in a case to avoid possible short-circuit caused by contacts with other metal objects.
- Should you notice smoke or an unusual smell or noise coming from the battery pack, discontinue use immediately and take the device to your retailer or Nikon-authorized service center for inspection.

Parts of the MB-E5700 (Figure 1)

1	Shutter-release button for vertical-orientation photography	7	Battery holder
2	Shutter-release button locking ring	8	Battery holder latch
3	Holder for battery-chamber cover	9	Tripod socket
4	Signal coupling contacts	10	Holder for coupling contacts cover
5	Attachment wheel	11	Power terminals
6	Zoom button	12	Battery pack contacts cover

Ready the Battery Pack (Figure 2)

Attaching the Battery Pack

Before attaching the battery pack, be sure that the camera is off and that the shutter-release button locking ring (Figure 1-②) on the battery pack is in the **L** position.

1 Remove the battery pack contacts cover (Figure 1-⑫). Be sure to replace the battery pack contacts cover whenever the battery pack is not in use.

2 Open the battery-chamber cover in the base of the camera handgrip (Figure 2A) and remove the battery, if present.

3 Remove the coupling contacts cover, also found on the base of the camera, by pushing it down at ① and sliding it out in the direction of the arrow, as shown in Figure 2A. Fully insert the coupling contacts cover into the coupling contacts cover holder on the MB-E5700 as shown in Figure 2A-②.

4 Hold the battery-chamber cover at about 45°, gently pull until the peg (Figure 2B-①) pulls free and remove the cover. Insert the battery-chamber cover into the battery-chamber cover holder on the MB-E5700 and slide the battery-chamber cover latch to the ⊖ position as shown in Figure 2B-②.

✔ IMPORTANT
- *Do not attempt to remove the battery-chamber cover before the coupling contacts cover or you may damage the camera.*
- *To avoid losing the coupling contacts and battery-chamber covers, be sure to attach each to its respective holder on the MB-E5700.*

5 Insert the battery pack as shown in Figure 2C.

6 Firmly tighten the attachment wheel as shown in Figure 2D.

To remove the battery pack, reverse the above steps.

✔ IMPORTANT
- *Whenever you attach or remove the battery pack, be sure that the camera is off and that the shutter-release button locking ring on the battery pack is in the* ***L*** *position.*
- *Replace the battery-chamber cover by inserting the cover's right peg into the hole at Figure 2H-①, then slide the left peg (closest to the coupling contacts) into its slot. Slide the coupling contacts cover back into place (Figure 2H-②). Be sure to replace the battery-chamber cover before the coupling contacts cover.*

For more information, refer to the Guide to Digital Photography included with your camera.

Inserting Batteries (Use Six LR6 (AA) Batteries)

Before inserting batteries, be sure that the camera is off and that the shutter-release button locking ring on the battery pack is in the **L** position.

1 Slide the battery holder latch on the side of the battery pack to the ⊖ position and remove the battery holder (Figure 2E).

2 Insert six LR6 (AA) batteries, taking care to orient the battery terminals as shown on the inside of the battery holder (Figure 2F). Note that all the batteries have the same orientation.

3 Slide the battery holder into the battery pack and slide the battery holder latch to the ⊖ position (Figure 2G).

4 Turn the camera on and check the battery level in the control panel, or in the monitor or viewfinder.

To remove the batteries, reverse the above steps.

✔ IMPORTANT
- *If you will not be using the battery pack for long periods, remove the batteries to prevent leakage.*
- *When replacing batteries, be sure to replace all six batteries at the same time and with new batteries of the same make and model. Never mix old and new batteries or batteries of different makes. Failure to observe this precaution could result in fire, electric shock, or in the batteries rupturing.*

Battery Pack Shutter-Release and Zoom Buttons

The battery pack is equipped with shutter-release and zoom buttons for taking vertical-orientation photographs. These serve the same function as the shutter-release and zoom buttons on the camera. For details, please refer to the *Guide to Digital Photography* included with your camera.

The shutter-release button on the battery pack is equipped with a locking mechanism. To use the battery pack shutter-release button, rotate the locking ring to the • (on) position.

The shutter-release button locking ring on the battery pack cannot be used for turning the camera on and off. To turn the camera on and off, use the camera's power switch.

When the camera is in shooting mode, pressing W (for wide angle) on the zoom button zooms the camera out, while pressing T (for telephoto) zooms the camera in.

In full-screen review mode or full-screen playback mode press T to trigger playback zoom and press W for thumbnail playback.

Specifications

Power source:	Six LR6 (AA) alkaline, lithium, NiCad, or NiMH batteries
Battery life:	Approximately 2.3 hours when using LR6 (AA) alkaline batteries
Operating temperature:	0–40 °C (+32–104 °F)
Dimensions:	Approximately 115 mm (W) × 71 mm (D) × 90 mm (H) (4.5˝ × 2.8˝ × 3.5˝)
Weight:	Approximately 150 g (5.3 oz), excluding batteries

Specifications and design are subject to change without notice.

Deutsch

Vielen Dank für Ihr Vertrauen in Nikon-Technik. Das MB-E5700 ist ein Batterieteil für die Nikon COOLPIX 5700. Es dient zur Spannungsversorgung Ihrer Kamera mit sechs 1,5-Volt-Mignon-Batterien (LR6, AA; Alkali, Lithium) oder Mignon-Akkus (NiCd- oder NiMH-Akkus). Außerdem befinden sich am Batterieteil ein zusätzlicher Auslöser und zwei Zoomtasten für Hochformataufnahmen.

Sicherheitshinweise

Bitte lesen Sie diese Anleitung vor der Verwendung des Batterieteils aufmerksam durch. Bewahren Sie die Anleitung stets griffbereit auf, so dass sie allen Personen, die das Batterieteil benutzen werden, direkt zugänglich ist.

Sicherheitshinweise

- Schließen Sie das Batterieteil an keine Geräte an, die nicht ausdrücklich in dieser Dokumentation genannt sind.
- Sie dürfen das Batterieteil nur mit den in diesem Handbuch aufgeführten Batterien bzw. Akkus verwenden.
- Wenn die Anschlusskontakte mit metallischen Gegenständen wie beispielsweise einer Halskette oder einem Schlüssel in Berührung kommen, kann ein Kurzschluss entstehen. Der Kurzschluss kann dazu führen, dass die Batterien/Akkus auslaufen, sich entzünden, explodieren oder anderweitig beschädigt werden. Stecken Sie deshalb für den Transport oder die Aufbewahrung des Batterieteils immer die Kontaktabdeckung auf.
- Bei Aufbewahrung des Batteriehalters außerhalb des MB-E5700 entnehmen Sie bitte die Batterien oder schützen Sie ihn in einem Etui, um Kurzschlüsse zu vermeiden, die bei Berührung der Kontakte mit Metallgegenständen auftreten können.
- Bei Rauch- oder ungewohnter Geruchsentwicklung, für die das Batterieteil die Ursache ist, sollten Sie das Batterieteil sofort außer Betrieb nehmen. Bitte wenden Sie sich zur Beseitigung der Störung an Ihren Fachhändler oder an den Nikon-Kundendienst.

Die Komponenten des MB-E5700 (Abbildung 1)

1	Auslöser (für Hochformataufnahmen)	7	Batteriehalter
2	Auslösesperre	8	Riegel für Batteriehalter
3	Halterung für Abdeckung des Akkufachs	9	Stativgewinde
4	Signalkontakte	10	Halterung für Abdeckung der Anschlusskontakte
5	Befestigungsschraube	11	Kontakte der Stromversorgung
6	Zoomtasten	12	Kontaktabdeckung

Vorbereiten des Batterieteils (Abbildung 2)

Montage des Batterieteils

Stellen Sie vor dem Montieren des Batterieteils MB-E5700 sicher, dass der Auslöser am Batterieteil mit der Auslösesperre (Abbildung 1-②) verriegelt ist.

1 Entfernen Sie die Kontaktabdeckung (Abbildung 1-⑫). Setzen Sie die Kontaktabdeckung bitte immer auf, wenn das Batterieteil nicht an der Kamera montiert ist.

2 Öffnen Sie an der Unterseite der Kamera die Abdeckung des Akkufachs (Abbildung 2A) und entnehmen Sie den Akku (falls eingesetzt).

3 Entfernen Sie die Abdeckung des Kontaktanschlusses, die sich ebenfalls an der Unterseite der Kamera befindet. Drücken Sie dafür auf die in Abbildung 2A mit ① markierte Stelle und schieben Sie dann die Abdeckung in die mit dem Pfeil angezeigte Richtung. Setzen Sie die Abdeckung in dafür vorgesehene Halterung am MB-E5700 ein (Abbildung 2A-②).

4 Halten Sie die Abdeckung des Akkufachs in einem Winkel von etwa 45° und ziehen Sie sie vorsichtig, bis der Stift herausspringt (Abbildung 2B-①). Nehmen Sie die Abdeckung ab und setzen Sie sie in dafür vorgesehene Halterung am MB-E5700 ein. Schieben Sie den Riegel an der Akkufachabdeckung in die Verriegelungsposition ⊖ (Abbildung 2B-②).

✔ WICHTIG
- *Entfernen Sie die Abdeckung des Akkufachs unbedingt erst, nachdem Sie die Abdeckung des Kontaktanschlusses entfernt haben. Wenn Sie versuchen, zuerst die Abdeckung des Akkufachs zu entfernen, können Sie die Kamera beschädigen.*
- *Setzen Sie die Abdeckungen des Akkufachs und des Kontaktanschlusses nach dem Entfernen von der Kamera immer in die dafür vorgesehenen Halterungen am MB-E5700 ein. So beugen Sie einem möglichen Verlust vor.*

5 Führen Sie das Batterieteil wie in Abbildung 2C gezeigt in das Akkufach ein.

6 Drehen Sie die Befestigungsschraube vorsichtig wie in Abbildung 2D gezeigt fest.

Zur Demontage des Batterieteils führen Sie die obigen Schritte in umgekehrter Reihenfolge durch.

✔ WICHTIG
- *Bei jedem Anbringen oder Abnehmen des Akkus muss darauf geachtet werden, dass die Kamera ausgeschaltet ist, und dass der Auslöser-Knopfverschlussring auf dem Akku auf „L" eingestellt wurde.*
- *Legen Sie die Abdeckung des Batteriefachs wieder auf, indem Sie den rechten Zapfen der Abdeckung in das Loch (siehe Abb. 2H-①) stecken, und danach den linken Zapfen (= der Zapfen, der den Koppelungskontakten am nächsten liegt) in den für ihn vorgesehenen Schlitz schieben. Schieben Sie die Koppelungskontaktabdeckung wieder in die ursprüngliche Stellung (Abb. 2H-②) und achten Sie darauf, dass die Abdeckung des Batteriefachs vor der des Koppelungskontakts wieder aufgelegt wird.*

Für weitere Informationen beziehen Sie sich bitte auf den im Lieferumfang Ihrer Kamera enthaltenen Leitfaden für digitales Photographieren.

Einsetzen der Batterien/Akkus

Stellen Sie vor dem Einsetzen von Batterien oder Akkus in das Batterieteil MB-E5700 sicher, dass der Auslöser am Batterieteil mit der Auslösesperre gesperrt ist.

1 Schieben Sie den Riegel des Batteriehalters, der sich an der Seite des Batterieteils befindet, in die entriegelte Position ⊖ und ziehen Sie den Batteriehalter heraus (Abbildung 2E).

2 Legen Sie sechs Mignon-Batterien/-Akkus (LR6, AA) in den Batteriehalter ein und achten Sie auf eine richtige Ausrichtung der Plus- und Minuspole (siehe Markierungen, Abbildung 2F). Bitte beachten Sie: Alle Batterien/Akkus werden in derselben Ausrichtung eingesetzt.

3 Schieben Sie den Batteriehalter in das Batterieteil ein und schieben Sie den Riegel des Batteriehalters in die verriegelte Position ⊖ (Abbildung 2G).

4 Schalten Sie die Kamera ein und überprüfen Sie auf dem Display, im Sucher oder auf dem Monitor den Ladezustand der Batterien/Akkus.

Zum Entnehmen der Akkus/Batterien führen Sie die Schritte in umgekehrter Reihefolge durch.

✔ WICHTIG
- *Wenn Sie das Batterieteil über einen längeren Zeitraum nicht verwenden wollen, sollten Sie unbedingt die Batterien/Akkus entnehmen, damit diese nicht auslaufen können.*
- *Wenn Sie neue Batterien/Akkus in das Batterieteil einsetzen, sollten Sie grundsätzlich immer alle sechs Batterien/Akkus gleichzeitig austauschen. Setzen Sie nur Batterien/Akkus derselben Marke und desselben Typs ein. Mischen Sie niemals alte und neue Batterien/Akkus oder Batterien/Akkus unterschiedlicher Fabrikate. Ein Nichtbeachten dieser Vorsichtsmaßnahmen kann dazu führen, dass die Batterien/Akkus auslaufen, sich entzünden, explodieren oder aufplatzen.*

Auslöser und Zoomtasten des Batterieteils

Am MB-E5700 befinden sich speziell für Hochformataufnahmen ein Auslöser und Zoomtasten. Sie arbeiten genauso wie der Auslöser und die Zoomtasten der Kamera. Lesen Sie hierzu das mit Ihrer Kamera gelieferte *Handbuch zur Digitalfotografie*.

Der Auslöser am Batterieteil ist mit einer Auslösesperre versehen. Um den Auslöser des Batterieteils verwenden zu können, müssen Sie die Auslösesperre in die Position • (Ein) drehen.

Die Auslösesperre des Batterieteils ist jedoch kein Ein-/Ausschalter für die Kamera. Schalten Sie die Stromversorgung der Kamera mit dem Ein-/Ausschalter der Kamera ein und aus.

Wenn sich die Kamera in der Aufnahmebetriebsart befindet, können Sie mit der Taste W (für Weitwinkel) einzoomen und mit der Taste T (für Tele) auszoomen.

Bei der Bildkontrolle mit Vollbilddarstellung und der Einzelbilddarstellung der Wiedergabebetriebsart vergrößert die Taste T die Darstellungsgröße des Bildes und die Taste W aktiviert die Indexdarstellung.

Technische Daten

Spannungsquelle:	Sechs Batterien oder Akkus LR6 (AA); Alkali-Mangan, Lithium, NiCd oder NiMH
Batteriekapazität:	2,3 Stunden mit LR6 (AA) Alkali-Mangan Batterien
Betriebstemperatur:	0 – 40°C
Größe (ca.):	115 × 90 × 71 mm (B × H × T)
Gewicht (ca.):	150 g (ohne Batterien)

Änderungen und Irrtümer vorbehalten.

NIKON CORPORATION
Fuji Bldg., 2-3 Marunouchi 3-chome,
Chiyoda-ku,Tokyo 100-8331, Japan

Printed in Japan
S2H01000201 (76)
6MAW1176-02

Français

Nous vous remercions d'avoir fait l'acquisition de l'alimentation MB-E5700 destinée aux appareils numériques COOLPIX 5700 NIKON. Fonctionnant à l'aide de six piles LR6 (AA) (lithium, alcalinem NiCad ou NiMH), la MB-E5700 est dotée d'un bouton de zoom et d'un déclencheur permettant de prendre des photos en position verticale.

Mesures de sécurité

Afin de garantir un bon fonctionnement de l'appareil, lisez attentivement ce manuel avant d'utiliser le produit. Après en avoir pris connaissance, placez-le dans un endroit où il peut être consulté par toutes les personnes qui utilisent le produit.

Mesures de précaution

- Ne connectez pas l'alimentation à un appareil qui n'est pas mentionné dans ce manuel.
- N'utilisez que le type de piles conseillé dans ce manuel.
- Ne court-circuitez pas les bornes de l'alimentation avec des objets métalliques tels qu'un collier ou des clés. Cela pourrait entraîner une fuite des piles, provoquer un incendie, une explosion ou endommager les autres piles de l'alimentation. Veillez à replacer le volet des contacts de l'alimentation lorsque vous n'utilisez pas cette dernière.
- En transportant le carter à piles retiré du MB-E5700, retirez-en les piles ou placez-le dans sa boîte pour éviter tout court-circuit éventuel causé par le contact avec d'autres objets métalliques.
- Si vous remarquez de la fumée ou une odeur inhabituelle s'échapper de l'alimentation ou si celle-ci fait du bruit, interrompez immédiatement l'utilisation de l'alimentation et portez-la à votre détaillant ou à un centre de service Nikon agréé pour la faire inspecter.

Composants du MB-E5700 (Figure 1)

1 Déclencheur pour la photographie en position verticale
2 Anneau de verrouillage du déclencheur
3 Porte-volet du logement des piles
4 Contacts de couplage des signaux
5 Roue de montage
6 Bouton du zoom
7 Porte-pile
8 Loquet du porte-pile
9 Prise pour le trépied
10 Couvercle des contacts de couplage
11 Bornes d'alimentation
12 Couvercle des contacts de l'alimentation

Préparation de l'alimentation (Figure 2)

Montage de l'alimentation

Avant de monter l'alimentation dans l'appareil photo, assurez-vous que ce dernier est hors tension et que l'anneau de verrouillage du déclencheur est en position **L** (Figure 1-②).

1 Enlevez le couvercle des contacts de l'alimentation (Figure 1-⑫). Veillez à replacer le couvercle des contacts de l'alimentation chaque fois que vous ne l'utilisez pas.
2 Ouvrez le volet du logement au bas de la poignée de l'appareil photo (Figure 2A) et enlevez l'alimentation.
3 Enlevez le couvercle des contacts de couplage, que vous trouverez également au bas de l'appareil photo, en le poussant vers le bas et en le faisant glisser à ① dans le sens de la flèche, comme indiqué dans la Figure 2A. Insérez le couvercle des contacts de couplage dans le porte-couvercle de contact de couplage de l'alimentation comme indiqué dans la Figure 2A-②.
4 Maintenez le volet du logement des piles à un angle d'environ 45 degrès, en tirant doucement jusqu'à ce que l'ergot (Figure 2B-①) se détache et enlevez le volet. Insérez le volet du logement des piles dans le porte-volet lui étant destiné et faites glisser le loquet du volet du logement des piles en position ⊖ comme indiqué dans la Figure 2B-②.

✔ IMPORTANT
- *N'essayez pas d'enlever le volet du logement des piles avant le couvercle des contacts de couplage, car cela pourrait endommager l'appareil photo.*
- *Afin d'éviter de perdre les couvercles des contacts de couplage et du logement des piles, veillez à les placer dans leurs portes-couvercles respectifs dans l'alimentation.*

5 Insérez l'alimentation comme indiqué dans la Figure 2C.
6 Serrez bien la roue de montage comme indiqué dans la Figure 2D.

Pour retirer l'alimentation, inversez les étapes ci-dessus.

✔ IMPORTANT
- *Lorsque vous montez ou que vous enlevez l'alimentation, assurez-vous que l'appareil photo est hors tension et que l'anneau de verrouillage du déclencheur en position **L**.*
- *Replacez le volet du logement des piles en insérant l'ergot droit du volet dans le trou comme indiqué dans la Figure 2H-①, puis faites glisser l'ergot gauche (le plus proche des contacts de couplage) dans la fente. Remettez les contacts de couplage en place en les faisant glisser (Figure 2H-②). Veillez à replacer le volet du logement des piles avant le couvercle des contacts de couplage.*

Pour de plus amples explications, consultez le Guide de la Photographie Numérique livrée avec votre appareil photo.

Insertion des piles (Utilisez six piles LR6 (AA))

Avant d'insérer les piles, assurez-vous que l'appareil photo est hors tension et que l'anneau de verrouillage du déclencheur de l'alimentation est en position **L**.

1 Faites glisser le loquet du porte-pile sur le côté de l'alimentation en position ⊂ et enlevez le porte-pile (Figure 2E).
2 Insérez les six piles LR6 (AA), en prenant soin d'orienter les bornes comme illustré dans la Figure 2F. Veuillez noter que toutes les piles ont la même orientation.
3 Faites glisser le porte-pile dans l'alimentation et faites glisser le loquet du porte-pile en position ⊖ (Figure 2G).
4 Mettez l'appareil photo sous tension et vérifiez la tension des piles dans le panneau de contrôle, ou dans l'écran ACL ou le viseur.

Pour retirer les piles suivez la procédure décrite ci-dessus dans l'ordre inverse.

✔ IMPORTANT
- *Lorsque vous n'utilisez pas l'alimentation pendant une longue période, enlevez les piles afin d'éviter une fuite.*
- *Lors du remplacement des piles, veillez à remplacer les six piles en même temps avec des piles de la même marque et du même modèle. Ne mélangez jamais des anciennes et des nouvelles piles ou des piles de marques différentes. Ceci pourrait provoquer un incendie ou un choc électrique, ou une cassure de piles.*

Les boutons du déclencheur et de zoom du MB-E5700

L'alimentation est dotée d'un déclencheur et d'un bouton de zoom pour vous permettre de prendre des photos en position verticale. Ils remplissent la même fonction que le déclencheur et le bouton de zoom de l'appareil photo. Pour de plus amples explications, veuillez consulter le *Guide de la Photographie Numérique* livrée avec votre appareil photo.

Le déclencheur de l'alimentation est muni d'un mécanisme de verrouillage. Pour l'utiliser, tournez l'anneau de verrouillage en position • .

L'anneau de verrouillage du déclencheur ne peut être utilisé pour mettre l'appareil hors ou sous tension. Pour cela, utilisez le bouton de marche/arrêt de l'appareil.

Lorsque l'appareil est en mode de prise de vue, appuyer sur les boutons de zoom W (pour le grand angle) permet d'effectuer un zoom arrière, alors qu'appuyer sur T (pour téléobjectif) effectue un zoom avant.

En mode de revisualisation plein écran ou de lecture plein écran, appuyez sur le bouton T pour lancer le zoom de lecture et pressez sur W pour la lecture de vues miniatures.

Caractéristiques

Alimentation :	six piles LR6 (AA) alcalines, lithium, NiCad ou NiMH
Autonomie :	2,3 heures lors de l'utilisation de piles LR6 alcalines
Température de fonctionnement :	0–40°C
Dimensions :	environ 115 mm (L) × 71 mm (E) × 90 mm (H)
Poids :	environ 150 g sans les piles

Les caractéristiques et la conception de l'alimentation peuvent faire l'objet de modifications sans préavis.

Español

Gracias por comprar la unidad de alimentación Nikon MB-E5700 para su uso con la cámara digital COOLPIX 5700. La MB-E5700 utiliza seis pilas LR6 (tamaño AA; alcalinas, de litio, NiCad o NiMH), e incluye un disparador y botones de zoom alternativos que simplifican el proceso de hacer fotografías en vertical.

Precauciones de seguridad

Para asegurar su funcionamiento correcto, lea este manual atentamente antes de utilizar el producto. Después de su lectura, asegúrese de dejarlo en un lugar donde puedan verlo todas aquellas personas que utilicen el producto.

Precauciones a tener en cuenta al utilizarlo

- No conecte la unidad de alimentación a ningún aparato que no se mencione en este manual.
- Utilice únicamente las pilas indicadas en este manual.
- No cortocircuite los terminales de alimentación de la unidad con objetos metálicos, como por ejemplo collares o llaves, ya que eso podría provocar fugas, fuego, explosiones u otro tipo de daños a las pilas o a la unidad de alimentación. Asegúrese de volver a colocar la tapa de los contactos de la unidad de alimentación cuando no vaya a utilizarla.
- Cuando transporte el portapilas desmontado del MB-E5700, extraiga las pilas o guárdelo en su caja para evitar un posible cortocircuito por el contacto con otros objetos metálicos.
- Si observa que sale humo de la unidad de alimentación o que ésta emite un olor o ruidos extraños, deje de utilizarla inmediatamente y llévela a un establecimiento o servicio técnico autorizado Nikon para su revisión.

Partes de la MB-E5700 (Figura 1)

1 Disparador para fotografías en posición vertical
2 Anillo de bloqueo del disparador
3 Soporte para la tapa del compartimento de la batería
4 Conectores de acoplamiento de la señal
5 Rueda de ajuste del acoplamiento
6 Botones del zoom
7 Soporte de las pilas
8 Pestillo del soporte las pilas
9 Acoplamiento para trípode
10 Soporte para la tapa de los contactos de acoplamiento
11 Terminales de alimentación
12 Tapa de los contactos de la unidad de alimentación

Preparar la unidad de alimentación (Figura 2)

Conectar la unidad de alimentación

Antes de conectar la unidad de alimentación, asegúrese de que la cámara está apagada y que el anillo de bloqueo del disparador de la unidad de alimentación se encuentra en la posición **L** (Figura 1-②).

1 Retire la tapa de los contactos de la unidad de alimentación (Figura 1-⑫). No olvide volver a colocarla cuando no vaya a utilizar la unidad de alimentación.
2 Abra la tapa del compartimento de la batería situada en la base de la empuñadura de la cámara (Figura 2A) y retire la batería si está instalada.
3 Retire la tapa de los contactos de acoplamiento, que también se encuentra en la base de la cámara, presionando sobre el punto de la figura con el número ①, y ábrala deslizándola en la dirección de la flecha, tal como muestra la Figura 2A. Introduzca la tapa de los contactos de acoplamiento en su soporte correspondiente de la MB-E5700, tal como muestra la Figura 2A-②.
4 Sostenga la tapa del compartimento de la batería en un ángulo de 45° y estire suavemente hasta que el gancho se suelte (Figura 2B-①) y retire la tapa. Introduzca la tapa del compartimento de la batería en su soporte correspondiente de la MB-E5700 y deslice el pestillo de la tapa del compartimento de la batería a la posición ⊖, tal como muestra la Figura 2B-②.

✔ IMPORTANTE
- *No intente retirar la tapa del compartimento de la batería de la cámara antes que la tapa de los contactos de acoplamiento, ya que podría dañar la cámara.*
- *Para evitar perder las tapas del compartimento de la batería y de los contactos de acoplamiento, asegúrese de introducirlas en sus respectivos soportes en la MB-E5700.*

5 Introduzca la unidad de alimentación tal como muestra la Figura 2C.
6 Gire la rueda de ajuste del acoplamiento hasta que la unidad quede sujeta firmemente como se muestra en la Figura 2D.

Para quitar la unidad de alimentación, siga los pasos anteriores en sentido inverso.

✔ IMPORTANTE
- *Siempre que conecte o desconecte la unidad de alimentación, asegúrese de que la cámara está apagada y de que el anillo de bloqueo del disparador de la unidad de alimentación se encuentra en la posición **L**.*
- *Vuelva a colocar la tapa del compartimento de la batería introduciendo el gancho derecho en el orificio indicado por el número ① de la Figura 2H, y a continuación introduzca el gancho izquierdo (el más próximo a los contactos de acoplamiento) en su ranura. Vuelva a colocar la tapa de los contactos de acoplamiento en su posición inicial (Figura 2H, número ②). Asegúrese de volver a colocar la tapa del compartimento de la batería antes de colocar la de los conectores de acoplamiento.*

Para más información, consulte la Guía de fotografía digital incluida con la cámara.

Introducir las pilas (se utilizan seis pilas LR6 de tamaño AA)

Antes de introducir las pilas, asegúrese de que la cámara está apagada y de que el anillo de bloqueo del disparador de la unidad de alimentación se encuentra en la posición **L**.

1 Deslice el pestillo del soporte de las pilas situado en el lateral de la unidad de alimentación a la posición ⊂ y saque el soporte de las pilas (Figura 2E).
2 Introduzca las seis pilas LR6 (de tamaño AA) procurando colocar los terminales de las pilas como se indica dentro del soporte (Figura 2F). No olvide que todas las pilas deben ir en la misma posición.
3 Introduzca el soporte de las pilas en la unidad de alimentación y sitúe el pestillo del soporte en la posición ⊖ (Figura 2G).
4 Encienda la cámara y compruebe el indicador de carga de las pilas en el panel de control, o bien en la pantalla o en el visor.

Para quitar las pilas, siga los pasos anteriores en sentido inverso.

✔ IMPORTANTE
- *Si no va a utilizar la unidad de alimentación durante un periodo de tiempo prolongado, saque las pilas para evitar fugas.*
- *Cuando sustituya las pilas, es aconsejable reemplazarlas todas a la vez por otras nuevas de un mismo modelo y fabricante. Nunca mezcle pilas nuevas y viejas o de diferentes fabricantes. De lo contrario, podría provocar fuego, descargas eléctricas o la desconexión de las pilas.*

El disparador y los botones del zoom de la unidad de alimentación

La unidad de alimentación cuenta con un disparador y botones de zoom que permiten hacer fotografías en posición vertical. Estos botones tienen las mismas funciones que el disparador y los botones de zoom que se encuentran en la cámara. Para más información, consulte la *Guía de fotografía digital* incluida con la cámara.

El disparador de la unidad de alimentación tiene un mecanismo de bloqueo. Para utilizar el disparador de la unidad de alimentación, gire primero el anillo de bloqueo a la posición • (activado).

El anillo de bloqueo del disparador de la unidad de alimentación no sirve para encender y apagar la cámara. Para ese fin, utilice el interruptor principal que se encuentra en la cámara.

Cuando la cámara se encuentra en el modo Disparo, al pulsar W en el botón de zoom (para obtener un ángulo más ancho) se reduce el zoom de la cámara, mientras que pulsar T (para fotografiar con teleobjetivo) aumenta el zoom.

En el modo de reproducción a pantalla completa o en el modo de reproducción a tamaño completo, pulse T para activar el zoom de reproducción y W para activar la reproducción de miniaturas.

Especificaciones

Fuente de alimentación:	Seis pilas tipo LR6 (AA) alcalinas, de litio, NiCad, o de NiMH
Duración de la batería:	2,3 horas con pilas tipo LR6 (AA) alcalinas
Temperatura de funcionamiento:	0–40 °C
Dimensiones:	Aproximadamente 115 mm (W) × 71 mm (D) × 90 mm (H)
Peso:	Aproximadamente 150 g, baterías no incluidas

Las especificaciones y el diseño están sujetos a cambios sin previo aviso.

Nederlands

Gefeliciteerd met uw aanschaf van het Nikon MB-E5700 Battery Pack voor gebruik in combinatie met een Nikon COOLPIX5700 digitale camera. De MB-E5700 gebruikt zes LR6 (AA) batterijen (alkaline, lithium, NiCd of NiMH) en biedt een extra ontspanknop en zoomknop voor gemakkelijk verticaal fotograferen.

Veiligheid

Om verzekerd te zijn van een goede werking dient u deze gebruikshandleiding goed door te nemen voordat u het product gebruikt. Bewaar de handleiding na het lezen op een plaats die bekend is bij iedereen die het product gebruikt.

Voorzorgsmaatregelen

- Sluit dit battery pack niet aan op apparatuur die niet in de handleiding wordt genoemd.
- Gebruik geen andere batterijen dan de typen die in deze handleiding worden genoemd.
- Sluit de batterijcontacten van het battery pack niet kort met een metalen voorwerp, zoals een halsketting of sleutels. Het kortsluiten van de batterijcontacten kan resulteren in lekkage, ontvlamming, explosie of andere schade aan de batterijen in het battery pack. Zorg er daarom voor dat de batterijcontacten van het battery pack altijd met het bijgeleverde afdekkapje worden beschermd wanneer u hem niet gebruikt.
- Als u de batterijhouder los van de MB-E5700 draagt, verwijder dan de batterijen of plaats hem in een tas, om zo kortsluiting door contact met andere metalen objecten te vermijden.
- Komt er rook of een ongewone geur uit het battery pack, stel hem dan onmiddellijk buiten gebruik en breng of stuur hem naar de Technische Dienst van Nikon voor inspectie.

Onderdelen van de MB-E5700 (Figuur 1)

1 Ontspanknop voor verticaal fotograferen
2 Vergrendeling ontspanknop
3 Opbergvakje voor batterijvakdeksel
4 Signaalcontacten
5 Bevestigingsschroef
6 Zoomknop
7 Batterijhouder
8 Vergrendeling deksel batterijvak
9 Statiefaansluiting
10 Houder voor deksel contacten
11 Batterijcontacten
12 Afdekkapje batterijcontacten

Gebruik van het Battery Pack (Figuur 2)

Bevestiging van het Battery Pack

Controleer voordat u het battery pack aansluit of de camera uit staat en of de vergrendeling van de ontspanknop (figuur 1-②) van het battery pack in de stand **L** staat.

1 Verwijder het afdekkapje van de batterijcontacten (figuur 1-⑫). Plaats het kapje terug wanneer het battery pack niet wordt gebruikt.
2 Open het batterijvak onderin de handgreep van de camera (figuur 2A) en verwijder de batterij, indien aanwezig.
3 Verwijder het deksel van de contacten, ook op de onderzijde van de camera, door erop te drukken bij ① en hem in de richting van de pijl te schuiven, zoals getoond in figuur 2A. Plaats het deksel van de contacten in de daarvoor bestemde ruimte van de MB-E5700, zoals getoond in figuur 2A-②.
4 Houd het batterijvakdeksel onder een hoek van 45° en trek het voorzichtig aan, totdat de pinnetjes vrijkomen (figuur 2B-①) en verwijder het deksel. Plaats het batterijvakdeksel in de daartoe bestemde ruimte van de MB-E5700 en schuif de vergrendeling van het batterijvakdeksel in de stand ⊖ zoals aangegeven in figuur 2B-②.

✔ BELANGRIJK
- *Probeer niet het batterijvakdeksel te verwijderen, voordat u het deksel van de contacten van de camera hebt verwijderd, anders kunt u de camera beschadigen.*
- *Om te voorkomen dat u het batterijvakdeksel of het deksel van de contacten van de camera verliest, dient u er voor te zorgen dat u deze op de juiste manier opbergt in de MB-E5700.*

5 Plaats het battery pack zoals getoond in figuur 2C.
6 Draai de bevestigingsschroef stevig aan, zoals aangegeven in figuur 2D.

Om het battery pack te verwijderen voert u bovenstaande handelingen in omgekeerde volgorde uit.

✔ BELANGRIJK
- *Controleer voordat u het battery pack aansluit of ontkoppelt of de camera uit staat en of de vergrendeling van de ontspanknop van het battery pack in de stand **L** staat.*
- *Om het batterijvakdeksel terug te plaatsen dient u eerst de rechter pin in de daarvoor bestemde opening te plaatsen (figuur 2H-①), schuif daarna de linker pin (aan de kant van de contacten) in de opening. Daarna kunt u het deksel van de contacten op zijn plaats terug schuiven (figuur 2H-②). Zorg er dus altijd voor dat u eerst het batterijvakdeksel terugplaatst, en dan pas het deksel voor de contacten.*

Kijk voor extra informatie in de Gids voor Digitale Fotografie die bij uw camera werd geleverd.

Batterijen plaatsen (gebruik zes LR6 (AA) batterijen)

Controleer voordat u de batterijen plaatst of de camera uit staat en of de vergrendeling van de ontspanknop van het battery pack in de stand **L** staat.

1 Schuif de vergrendeling van het batterijvak onderop het battery pack in de stand ⊂ en verwijder het deksel (figuur 2E).
2 Plaats de zes LR6 (AA) batterijen; let er daarbij dat u de polen plaatst zoals in figuur 2F is afgebeeld. Merk op dat batterijen allemaal in dezelfde richting worden geplaatst.
3 Plaats het deksel van het batterijvak terug en schuif de vergrendeling in de ⊖ stand (zie figuur 2G).
4 Zet de camera aan en controleer de batterijconditie op de monitor, het LCD-venster of in de zoeker.

Voor het verwijderen van de batterijen voert u bovenstaande handelingen in omgekeerde volgorde uit.

✔ BELANGRIJK
- *Wanneer u het battery pack voor langere tijd niet gebruikt, verwijder dan de batterijen om mogelijke schade door lekkage te voorkomen.*
- *Vervangt u de batterijen, vervang ze dan alle zes tegelijk en plaats nieuwe batterijen van gelijk merk en type. Gebruik nooit batterijen van verschillend merk en type door elkaar. Doet u dat toch, dan kan dat resulteren in brand, elektrische schokken en beschadiging van de batterijen.*

Ontspanknop en zoomknop van het battery pack

Het battery pack is voorzien van een ontspanknop en een zoomknop om het verticaal fotograferen te vergemakkelijken. Kijk voor extra informatie in de *Gids voor Digitale Fotografie* die bij uw camera werd geleverd.

De ontspanknop van het battery pack kan worden vergrendeld. Om de ontspanknop te kunnen gebruiken moet de vergrendeling in de stand • (aan) staan.

De vergrendeling van de ontspanknop van het battery pack dient niet om de camera aan of uit te zetten. In- en uitschakelen dient op de normale wijze te gebeuren.

Staat de camera in de opnamestand, druk dan op W (voor groothoek) van de zoomknop om uit te zoomen. Door te drukken op T (tele) zoomt u in.

Druk bij weergave of afspelen op volle schermgrootte op T om zoomweergave te activeren en op W om op thumbnail-weergave over te gaan.

Specificaties

Voeding:	zes LR6 (AA) batterijen (alkaline, lithium, NiCad, NiMH)
Gebruiksduur:	2,3 uur bij gebruik van LR6 (alkaline) batterijen
Bedrijfstemperatuur:	0–40 °C
Afmetingen:	circa 115 mm (B) × 71 mm (D) × 90 mm (H)
Gewicht:	circa 150 gram, exclusief batterijen

Specificaties en uitvoering kunnen zonder opgave worden gewijzigd.

Italiano

Grazie per la fiducia accordata ai prodotti Nikon! L'alimentatore MB-E5700 – realizzato per l'impiego con la fotocamera digitale Nikon COOLPIX5700 - contiene sei normali batterie da 1,5V formato AA LR6 (alcaline, al Litio, NiCd o NiMH), ed è equipaggiato con pulsante di scatto e pulsante zoom aggiuntivi, posizionati per un comodo impiego nelle riprese verticali.

Per la Vostra Sicurezza

Per un corretto impiego, prima dell'utilizzo leggete attentamente le istruzioni che seguono. Conservatele in modo che chiunque si serva di questo accessorio possa preventivamente consultarle.

Precauzioni nell'uso

- Non collegate questo alimentatore ad altri apparecchi non menzionati nelle presenti istruzioni.
- Non servitevi di batterie diverse da quelle qui raccomandate.
- Fate in modo che i terminali dell'alimentatore non vengano a contatto con oggetti metallici come collane o chiavi. Se messe in corto circuito, le batterie all'interno dell'alimentatore possono rimanere danneggiate, con fuoriuscite di liquido, incendio o esplosione. Tenete sempre montato il coperchio protettivo quando l'alimentatore non è in uso.
- Quando si trasporta il supporto batterie separato dall'MB-E5700, rimuovere le batterie o sistemarlo in una custodia per evitare un possibile corto circuito causato dal contatto con altri oggetti metallici.
- Nel caso rilevaste fuoriuscita di fumo o un odore acre o inconsueto proveniente dall'alimentatore, interrompetene subito l'uso e fatelo controllare presso un Centro Assistenza Nikon.

Componenti dell'MB-E5700 (Figura 1)

1 Pulsante di scatto per riprese con orientamento verticale
2 Pulsante di scatto per riprese verticali
3 Anello di blocco per il pulsante di scatto
4 Alloggiamento per coperchio vano batterie
5 Rotella di montaggio
6 Pulsante zoom
7 Porta batterie
8 Leva di apertura del porta batterie
9 Filettatura per cavalletto
10 Alloggiamento per il coperchio dei contatti di accoppiamento
11 Terminali di alimentazione
12 Coperchio contatti dell'alimentatore

Utilizzo dell'Alimentatore/Portabatterie (Figura 2)

Montaggio sulla fotocamera

Prima di installare l'MB-E5700, assicuratevi che la fotocamera sia spenta e che l'anello di blocco (Figura 1-②) per il pulsante di scatto dell'alimentatore sia posizionato su **L**.

1 Rimuovete il coperchio contatti dell'alimentatore (Figura 1-⑫). Verificate sempre che sia montato quando l'alimentatore non è in uso.
2 Aprite il coprivano batteria della fotocamera, alla base dell'impugnatura (Figura 2A) ed estraete la batteria, se presente.
3 Rimuovete il coperchio dei contatti di accoppiamento, anch'esso alla base della fotocamera, spingendolo in basso e facendolo scorrere in fuori, come mostrato in Figura 2A. Inserite il coperchio dei contatti di accoppiamento nel suo alloggiamento sull'MB-E5700, come mostrato in Figura 2A-②.
4 Tenete il coperchio vano batteria a circa 45° tirandolo delicatamente finché il perno (Figura 2B-①) esce dalla sua sede e il coperchio si estrae. Inserite il coperchio del vano batteria nell'apposita sede prevista sull'MB-E5700 e posizionate la leva di apertura del portabatterie su ⊖, come in Figura 2B-②.

✔ IMPORTANTE
- *Non cercate di rimuovere il coperchio del vano batteria prima del coperchio dei contatti di accoppiamento: in caso contrario la fotocamera potrebbe rimanere danneggiata.*
- *Per evitare di perderlo, non dimenticate di riporre il coperchio dei contatti di accoppiamento nell'alloggiamento appositamente previsto sull'MB-E5700.*

5 Inserite il pacco batteria come mostrato in Figura 2C.
6 Serrate a fondo la rotella di montaggio (Figura 2D).

Per rimuovere l'alimentatore, ripetete la procedura sopra indicata in senso inverso.

✔ IMPORTANTE
- *Prima di installare o rimuovere l'alimentatore, verificate sempre che la fotocamera sia spenta e che l'anello di blocco per il pulsante di scatto dell'alimentatore sia posizionato su **L**.*
- *Per riposizionare il coperchio del vano batteria, inserite lo spinotto destro nel foro (Figura 2H-①), quindi fate entrare lo spinotto di sinistra (più vicino ai contatti di accoppiamento) nel suo alloggiamento. A questo punto potete riposizionare il coperchio dei contatti (Figura 2H-②). Riposizionate sempre il coperchio del vano batteria prima di quello dei contatti.*

Per altre informazioni, consultate la Guida alla Fotografia Digitale, in dotazione alla fotocamera.

Installazione delle batterie (6 batterie LR6, stilo AA)

Prima di inserire le batterie, assicuratevi che la fotocamera sia spenta e che l'anello di blocco per il pulsante di scatto dell'alimentatore sia posizionato su **L**.

1 Fate scorrere la leva di apertura del portabatterie in posizione ⊂ e rimuovetelo (Figura 2E).
2 Inserite le sei batterie (LR6, stilo AA da 1,5 V) con i terminali orientati correttamente, come in Figura 2F. Tutte le batterie hanno lo stesso orientamento.
3 Riposizionate il portabatterie nell'alimentatore, e fate scorrere la leva di apertura in posizione ⊖ (Figura 2G).
4 Accendete la fotocamera e verificate il livello di carica delle batterie sul pannello LCD, nel monitor o nel mirino.

Per estrarre le batterie, ripetete la procedura sopra indicata in senso inverso.

✔ IMPORTANTE
- *Se prevedete di non utilizzare l'alimentatore per un periodo prolungato, per impedire che eventuali perdite di liquido lo possano danneggiare rimuovete le batterie dal suo interno.*
- *Sostituite sempre l'intero set di batterie, con altre nuove, uguali tra loro per tipo e marca. Non mescolate elementi nuovi con altri già parzialmente utilizzati o batterie di marche diverse. La mancata osservanza di questa precauzione può provocare incendi, scosse, o rottura delle batterie.*

Pulsante di scatto e pulsante zoom aggiuntivi

L'alimentatore è equipaggiato con pulsanti di scatto e zoom posizionati per agevolare le riprese in formato verticale. Hanno le medesime funzioni dei corrispondenti comandi alloggiati sul corpo camera. Per maggiori dettagli, consultate la *Guida alla Fotografia Digitale* acclusa alla fotocamera.

Il pulsante di scatto sull'alimentatore dispone di un meccanismo di sicura contro attivazioni indesiderate. Per l'utilizzo di questo pulsante, è quindi necessario ruotare l'anello di blocco in posizione • (on).

L'anello di blocco del pulsante di scatto aggiuntivo non serve per l'accensione e lo spegnimento dell'apparecchio; per questo scopo è necessario servirsi dell'interruttore di alimentazione sul corpo camera.

Quando la fotocamera è regolata in modalità di ripresa, la pressione di W (per grandangolo) zooma l'obiettivo indietro (l'inquadratura di "allarga"), mentre la pressione di T (per tele) zooma l'obiettivo avanti (l'inquadratura si "stringe").

In visione a pieno schermo o in playback a pieno schermo, premete T per attivare la visione ingrandita dell'immagine corrente (playback zoom), oppure W per vedere più immagini insieme (playback miniature).

Caratteristiche Principali

Alimentazione:	Sei batterie LR6 (stilo AA) alcaline o al Litio, oppure sei accumulatori ricaricabili, al NiCd o NiMH, di formato corrispondente
Autonomia d'uso:	2,3 ore con batterie LR6 (stilo AA) alcaline
Temperature di utilizzo:	0–40 °C
Dimensioni:	Circa 115 × 71 × 90 mm (L × P × H)
Peso:	Circa 150g (senza batterie)

Caratteristiche e aspetto del prodotto sono soggetti a modifiche senza preavviso né altri obblighi da parte del fabbricante.